Electrolux PROFESSIONAL

Modular Cooking Kokgryta. El. 60L

Produkt #

Modell #

Namn #

SIS #

AIA #

371273 (E7BSEHINFR) Kokgryta. El. 60L. Indirekt värme. Tryckbrytare. Automatisk påfyllning

Kort specifikation

Pos.

Kokgryta (60 liter) med Kärl och dubbelisolerat lock i rostfritt stål.
Utvändiga paneler av rostfritt stål med Scotch-Brite behandling.
Djupdraget kärl med rundade hörn och sömlös svetsning.
Säkerhetsventil som garanterar arbetstryck.
Dräneringskran med stor kapacitet för utömning av mat.

Använder genererat ångtryck vid 110°C i dubbelmanteln.
Automatisk påfyllning i den dubbla manteln.

.

Huvudfunktioner

- Avloppsrör och -kran kan enkelt rengöras från utsidan.
- Ergonomisk: unikt förhållande mellan kärlets diameter och höjd. Djupet gör det enklare att röra om och hantera maten.
- Extern ventil som släpper ut överflödig luft som ansamlas i manteln under uppvärmningsfasen.
- Lämplig för tillagning, sautéering eller pochering av alla slags frukt och grönsaker.
- Kran med hög kapacitet ger enkel utmatning av innehållet.
- Överstiger inte den inställda temperaturen.
- Matvaran värms upp jämnt i produktens bas och sidoväggar genom ett system med indirekt värme via integrerad ångfunktion (mättad ånga) med en temperatur på 110 °C.
- Säkerhetsventil förhindrar övertryck av ånga i manteln.
- Stora, släta ytor, enkel åtkomst för rengöring.
- Solenoidventil för påfyllning med varmt och kallt vatten.
- Enhet med högeffektiva värmeelement (9,4 kW).
- Enheten har fötter i rostfritt stål med höjdjustering på upp till 50 mm.
- Lock och kokkärl i rostfritt stål. Polerade sidor för enkel rengöring.
- Minsta belastning för korrekt funktion är 20 liter.

Konstruktion

- 1,5 mm tjockt pressat rostfritt stål
- IPX4-intyg för vattentålighet.
- [NOT TRANSLATED]

Hållbarhet

- Slutet värmesystem – ingen energi går till spillo.
- Åtsittande lock reducerar tillagningstid och sparar energikostnader.
- Tryckbrytare övervakar energi- och vattenförbrukning.

Övriga Tillbehör

- Tätningssats PNC 206086 ❑
- Kit m 4 hjul varav 2 svängbara med broms PNC 206135 ❑
- Fotsats PNC 206136 ❑
- Frontsockelplåt för installation på betongsockel, 800 mm PNC 206148 ❑
- Frontsockelplåt för installation på betongsockel, 1000 mm PNC 206150 ❑
- Frontsockelplåt för installation på betongsockel, 1200 mm PNC 206151 ❑
- Frontsockelplåt för installation på betongsockel, 1600 mm PNC 206152 ❑
- Frontsockelplåt, rostfri, 800 mm PNC 206176 ❑
- Frontsockelplåt, rostfri, 1000 mm PNC 206177 ❑
- Frontsockelplåt, rostfri, 1200 mm PNC 206178 ❑
- Frontsockelplåt, rostfri, 1600 mm PNC 206179 ❑

• 4 fötter för installation på cementsockel	PNC 206210	❑
• Ett par sidosocklar (för installation rygg mot rygg)	PNC 206249	❑
• 2 st sidosockelplåtar för betonginstallation	PNC 206265	❑
• Höger och vänster sidoräcke.	PNC 206307	❑
• Bakre ledstång, 800 mm, Marin	PNC 206308	❑
• Stödskena till underskåp för minskat antal ben/hjul, 400mm	PNC 206366	❑
• Stödskena till underskåp för minskat antal ben/hjul, 800mm	PNC 206367	❑
• Stödskena till underskåp för minskat antal ben/hjul, 1200mm	PNC 206368	❑
• Stödskena till underskåp för minskat antal ben/hjul, 1600mm	PNC 206369	❑
• Stödskena till underskåp för minskat antal ben/hjul, 2000mm	PNC 206370	❑
• Ryggplåtar, 800mm	PNC 206374	❑
• Ryggplåtar, 1000mm	PNC 206375	❑
• Ryggplåtar, 1200mm	PNC 206376	❑
• 2 st sidopaneler höjd 700 djup 700mm	PNC 216000	❑
• Fronträcke, rostfritt, 800 mm	PNC 216047	❑
• Fronträcke, rostfritt, 1200 mm	PNC 216049	❑
• Portioneringshylla/ räcke, rostfritt, 800 mm (bred)	PNC 216186	❑
• Avmineraliseringsfilter brita clean extra	PNC 864367	❑
• Pastakorg för 60 ltr grytor	PNC 921626	❑
• Höj och sänkbar vagn med löstagbar GN 2/1 kantin.	PNC 922403	❑

Företaget förbehåller sig rätten att göra ändringar i de produkter utan föregående meddelande.

Modular Cooking
Kokgryta. El. 60L

Front

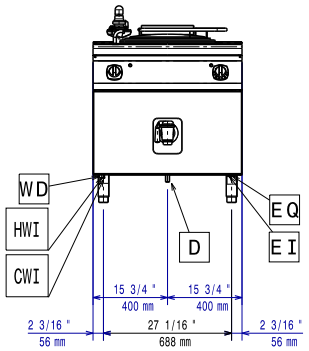

Sida

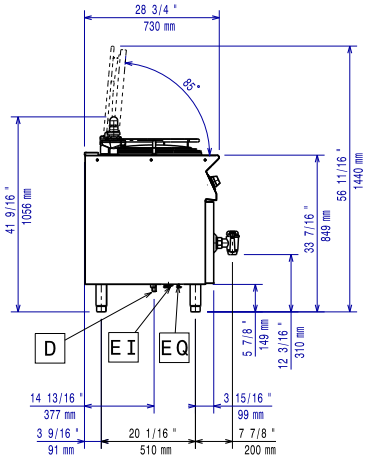

CWI = Kallvatten
D = Avlopp
EI = Elektrisk anslutning
HWI = Varmvatten

Topp

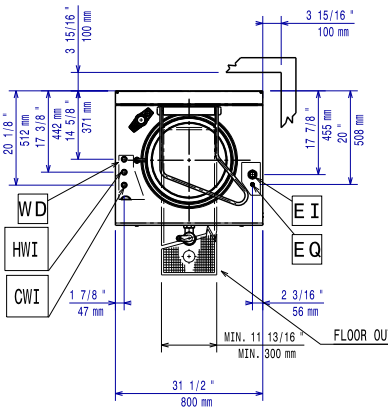

Elektricitet

Spänning:	
371273 (E7BSEHINFR)	400 V/3N ph/50/60 Hz
Total watt:	9.4 kW

Viktig information

Används ej som installationshandling. Begär separat installationsanvisning.	
Stekbordets användbara kapacitet:	60 liter
Kärl (rund) diameter:	420 mm
Nettovikt:	100 kg
Fraktvikt:	90 kg
Frakthöjd:	1140 mm
Fraktbredd:	820 mm
Fraktdjup:	860 mm
Fraktvolym:	0.8 m³

Om väggen är känslig, bör minst 5 cm väggavstånd upprätthållas. Är väggen däremot av icke känslig typ behövs Inget avstånd.

[NOT TRANSLATED]	N7PE

Företaget förbehåller sig rätten att göra ändringar i de produkter utan föregående meddelande.